令和7年度　埼玉県高等学校ソフトテニス競技新人大会北部支部予選　団体戦

令和7年9月23日　　東松山市営庭球場

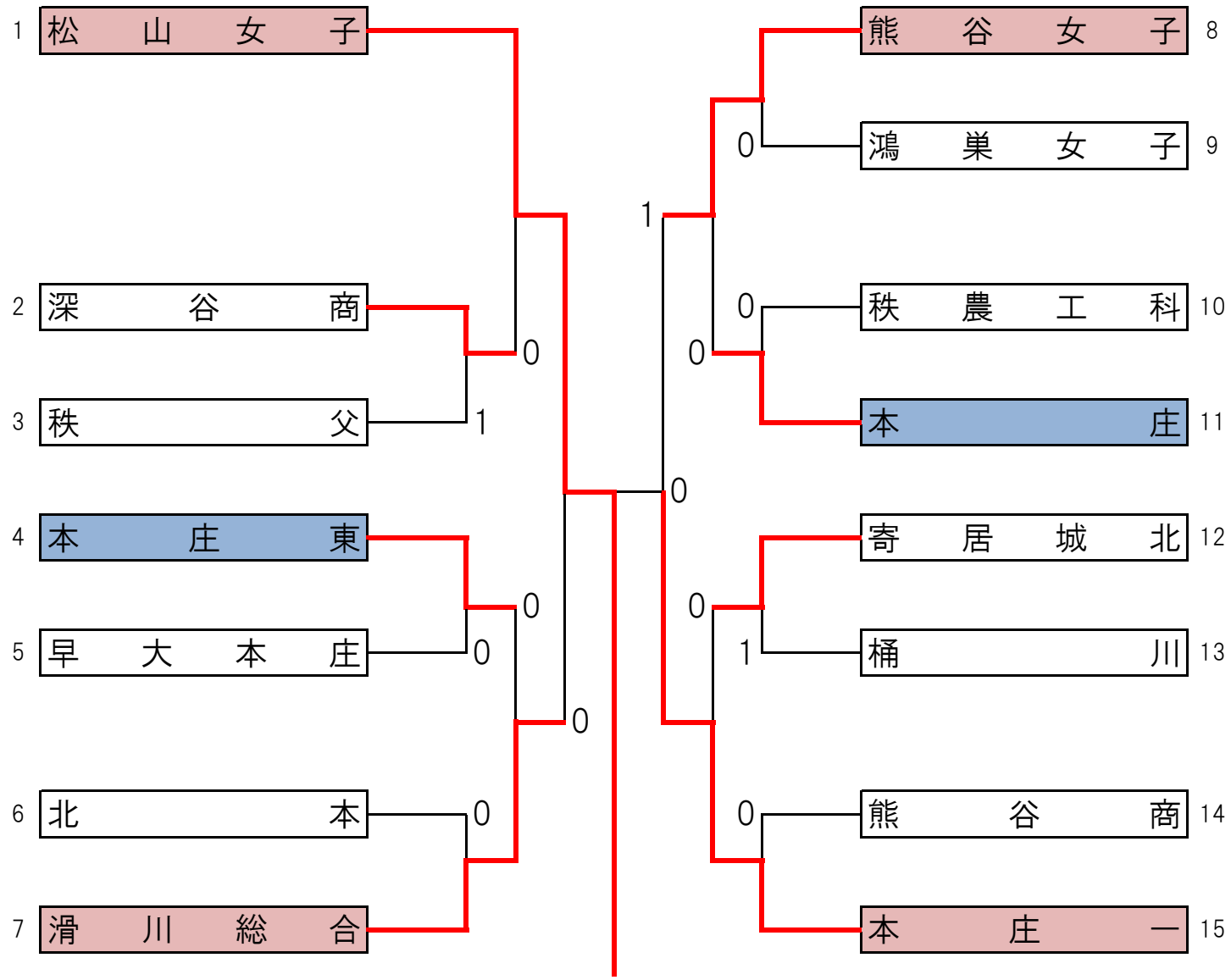

決勝戦

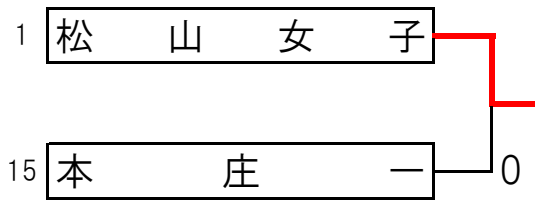

1位 松山女子
2位 本庄一
3位 熊谷女子
4位 滑川総合

３位決定戦

敗者復活戦