令和元年度　南部支部大会　男子個人戦２部
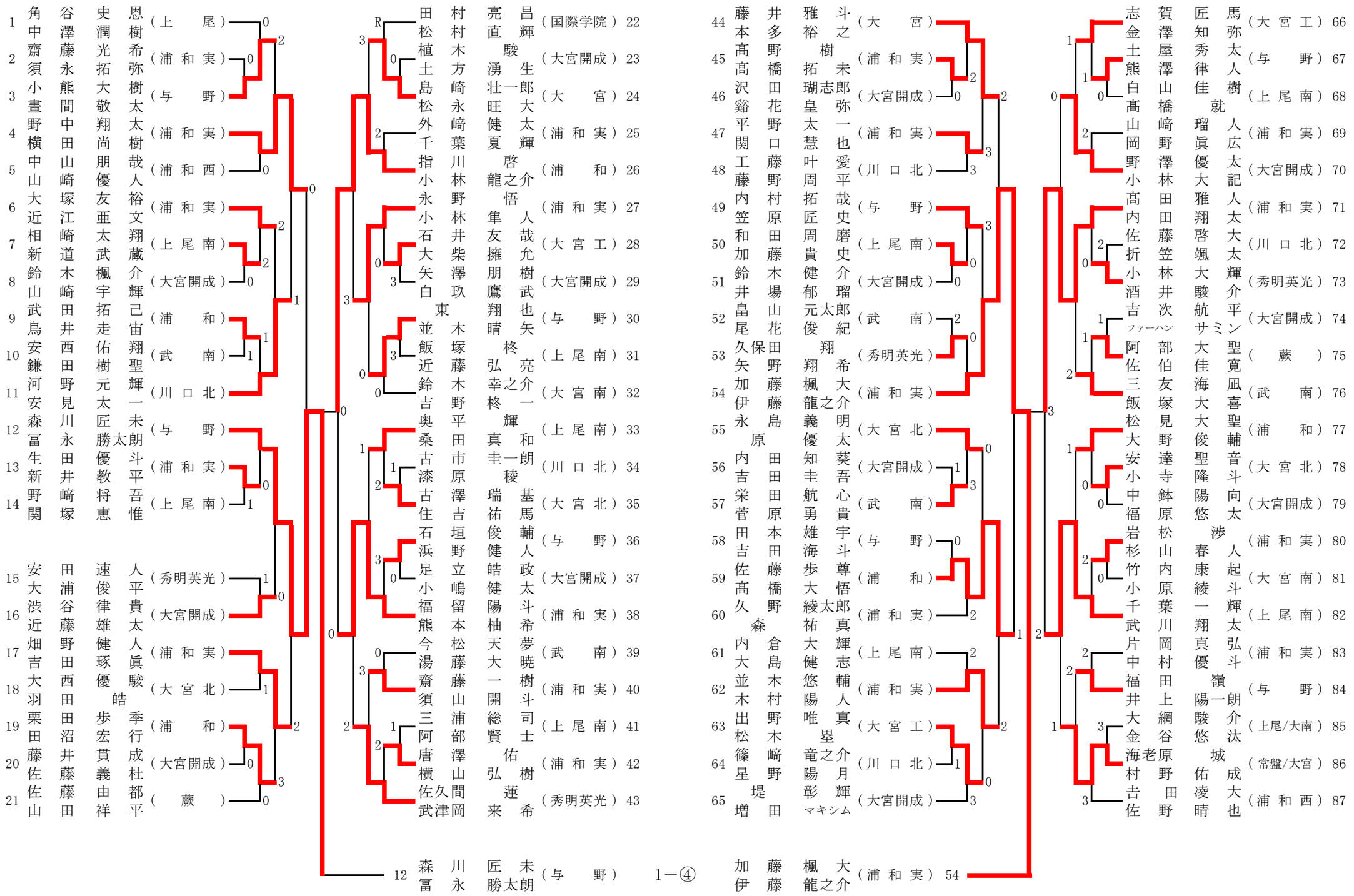
令和元年8月20日　　川口青木町公園