令和４年度 ソフトテニス県北新人選手権大会
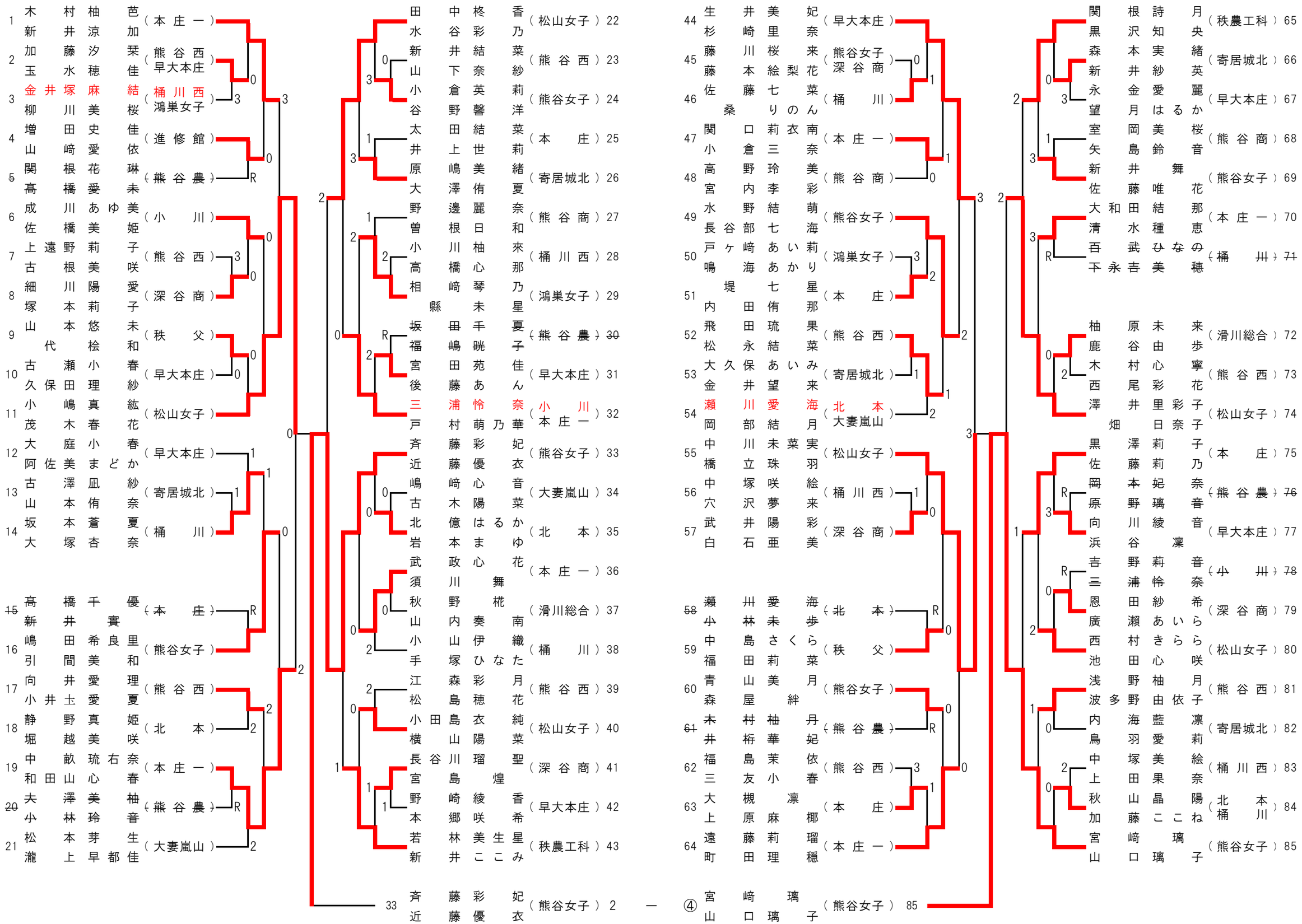
令和４年８月２２日　東松山市営庭球場